GUIA

ILUMINAÇÃO PÚBLICA LED

CRITÉRIOS DE ACEITABILIDADE

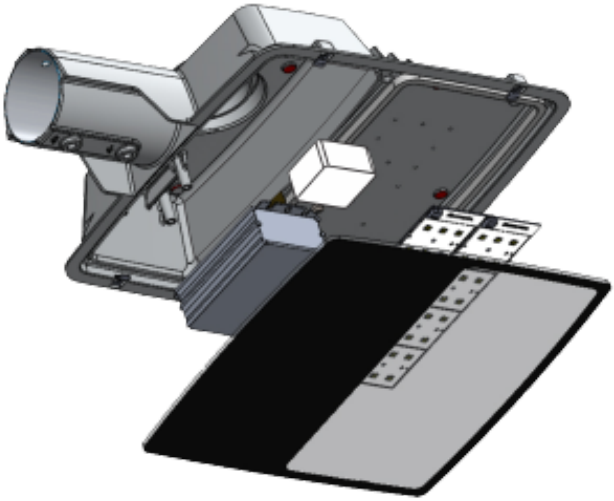

ABILUX
Associação Brasileira da Indústria de Iluminação

OBJETIVO

Apresentar critérios de aceitabilidade das luminárias LED para iluminação pública para garantir a eficácia e durabilidade mínima dentro do padrão INMETRO.

JUSTIFICATIVA

A padronização de alguns requisitos técnicos proporciona um impacto bastante significativo no custo do produto sem comprometer as características de desempenho e confiabilidade do sistema de iluminação.

ESPECIFICAÇÕES RECOMENDADAS

Vac

Tensão de entrada

- Tensão nominal de 220 Vac;
- Tensão de desempenho 191 Vac a 233 Vac. (Módulo 8 do PRODIST - ANEEL).

FATOR DE POTÊNCIA (FP)

FP

- Conforme determinação da ANEEL FP > 0,92;
- Um alto fator de potência garante que grande parte da energia consumida seja aproveitada pelo produto de iluminação, garantindo a utilização adequada da energia gerada e evitando o sobredimensionamento do sistema de distribuição de energia elétrica.

DISTORÇÃO HARMÔNICA DE CORRENTE (THD)

THDi

- De acordo com os limites especificados na norma IEC 61000-3-2: 2014 (Portaria INMETRO 62);
- Uma baixa distorção harmônica garante que o produto não prejudique a qualidade de energia da rede, mantendo a energia adequada ao produto de iluminação, garantindo a utilização adequada da energia gerada e evitando o sobredimensionamento do sistema de distribuição de energia elétrica.

PROTEÇÃO CONTRA SURTO DE TENSÃO

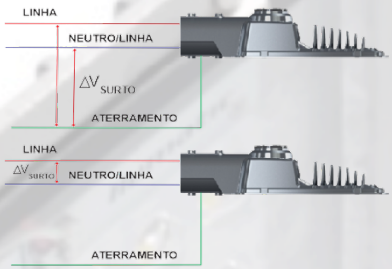

LUMINÁRIA

- Proteção de modo comum (Fase-Neutro/Terra) = 10kV/10kA;
- Proteção de modo diferencial (Fase- Fase ou Fase-Neutro) 10 kV/10kA.

DRIVER

- Proteção de modo comum (Fase-Neutro/Terra) ≥ 2,50 kV;
- Proteção de modo diferencial (Fase-Fase ou Fase-Neutro) ≥ 2,5 kV.

GRAU DE PROTEÇÃO (IP)

- Índice de proteção do alojamento óptico ou conjunto óptico: grau mínimo de projeção IP66;
- Índice de proteção do alojamento do controlador (driver):
  - Se IP66 - O controlador deverá ser no mínimo IP20;
  - Se IP44 - O controlador deverá ser no mínimo IP65.

EXPECTATIVA DE VIDA (LIFE TIME)

- 50.000 horas

LEGISLAÇÃO

NORMAS APLICADAS

- Portaria INMETRO 62;
- ABNT NBR IEC/CISPR 15-2019 ;
- ABNT NBR 16026;
- ABNT NBR IEC 61347-2-13.

OBS.: Não existe uma Portaria do Inmetro para driver.

Por não existir uma portaria não são compulsórios os ensaios e a certificação desses produtos.

QUEM SOMOS?

Com foco na eficiência, produtividade e desenvolvimento das empresas de iluminação do país foi criada, em 1985, a Abilux – Associação Brasileira da Indústria de Iluminação. Entidade civil sem fins lucrativos, a Abilux trabalha em parceria com as empresas para entregar os melhores produtos de iluminação aos consumidores brasileiros.

WWW. ABILUX. COM. BR

Acesse o site para mais informações.

ABILUX
Associação Brasileira
da Indústria de Iluminação

Av. Paulista, 1313
9º Andar, Conj. 913
01311.923 - São Paulo, SP.
Fone: (11) 3251.2744
Fax: (11) 3251.2558

AGOSTO, 2023 | REV. 00